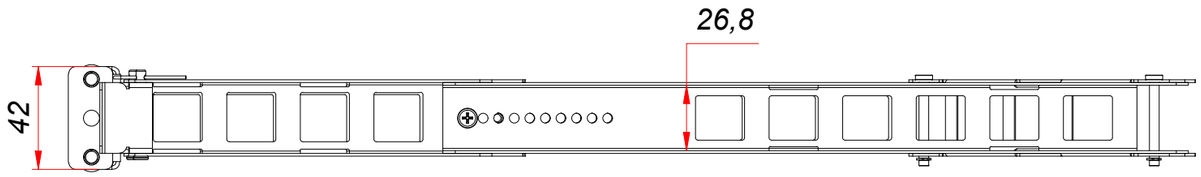
26,8
42

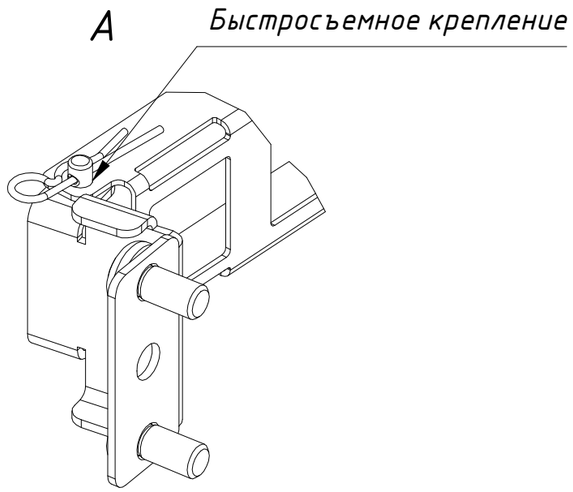
A
Быстросъемное крепление

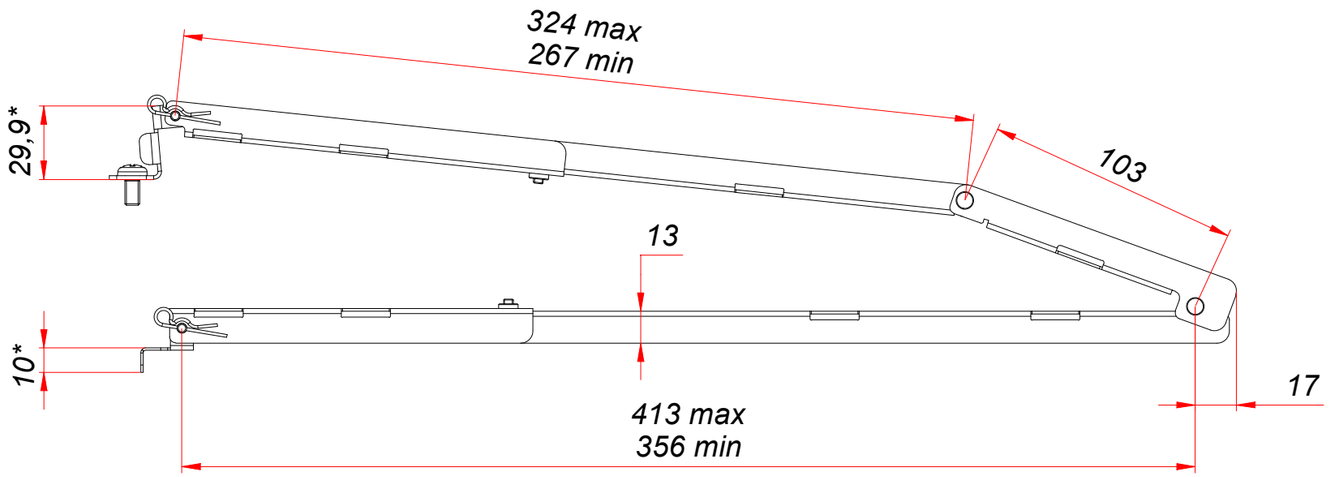
324 max
267 min
29,9*
103
13
10*
17
413 max
356 min

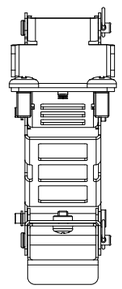

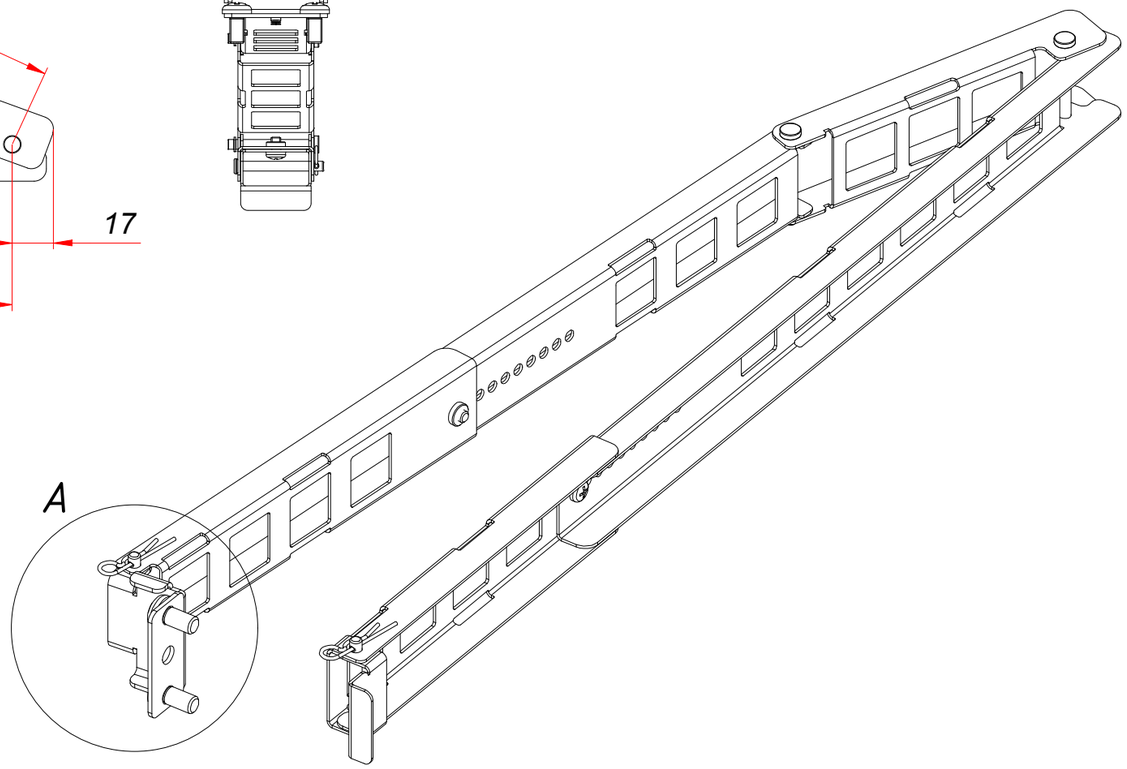
A